NOHAO

Chemin de Fontanière-69350 La Mulatière

Création de logements

Les entreprises réalisant les travaux devront tenir compte des derniers plans architecte lors de la réalisation des travaux
Les plans du be MATTE ne doivent servir qu'au corps d'état concerné et doivent être des plans d'exécution.

ARCHITECTE(S):	Atelier DE LA PASSERELLE	M.O. Délégué:	.
BET STRUCTURE:	BET MATTE	M.O.:	.
BET FLUIDES:	PRELEM	CSPS:	PSO ingéniérie
ECONOMISTE:	EXECO	M.O.E.:	SUD EST COORDINATION
BUREAU DE CONTROLE:	VERITAS	ENTREPRISE(S):	Fontanel-pbc

Bât: B

BA au -6 entre files 14 et 19

DOE

INDICE	DATE	MODIFICATIONS

Aciers HA (T) FeE500
Aciers Doux (Ø) FeE 235
Aciers TS FeE 500
Béton fc28 >= 25MPa
Enrobage = 3 cm

PLAN N°
B17 0

DATE : 02-03-2016

MATTÉ
BUREAU D'ÉTUDES
STRUCTURES ET FLUIDES
119 BOULEVARD STALINGRAD 69100 VILLEURBANNE
Tél. 04 72 44 02 87 Fax 04 72 44 26 59
E-mail : bet@matte.fr

Dessiné par : J.BONDETTI
Contrôlé par : P. LIN
Ech :

Affaire N°
S.13.12.118

AFF: S.13.12.119	Bât: B	LA MULATIERE-69350 LaMulatiere CREATION de LOGEMENTS	BA au -6 entre 14 et 19	Plan n° B 17	Page: 1

MURS M5

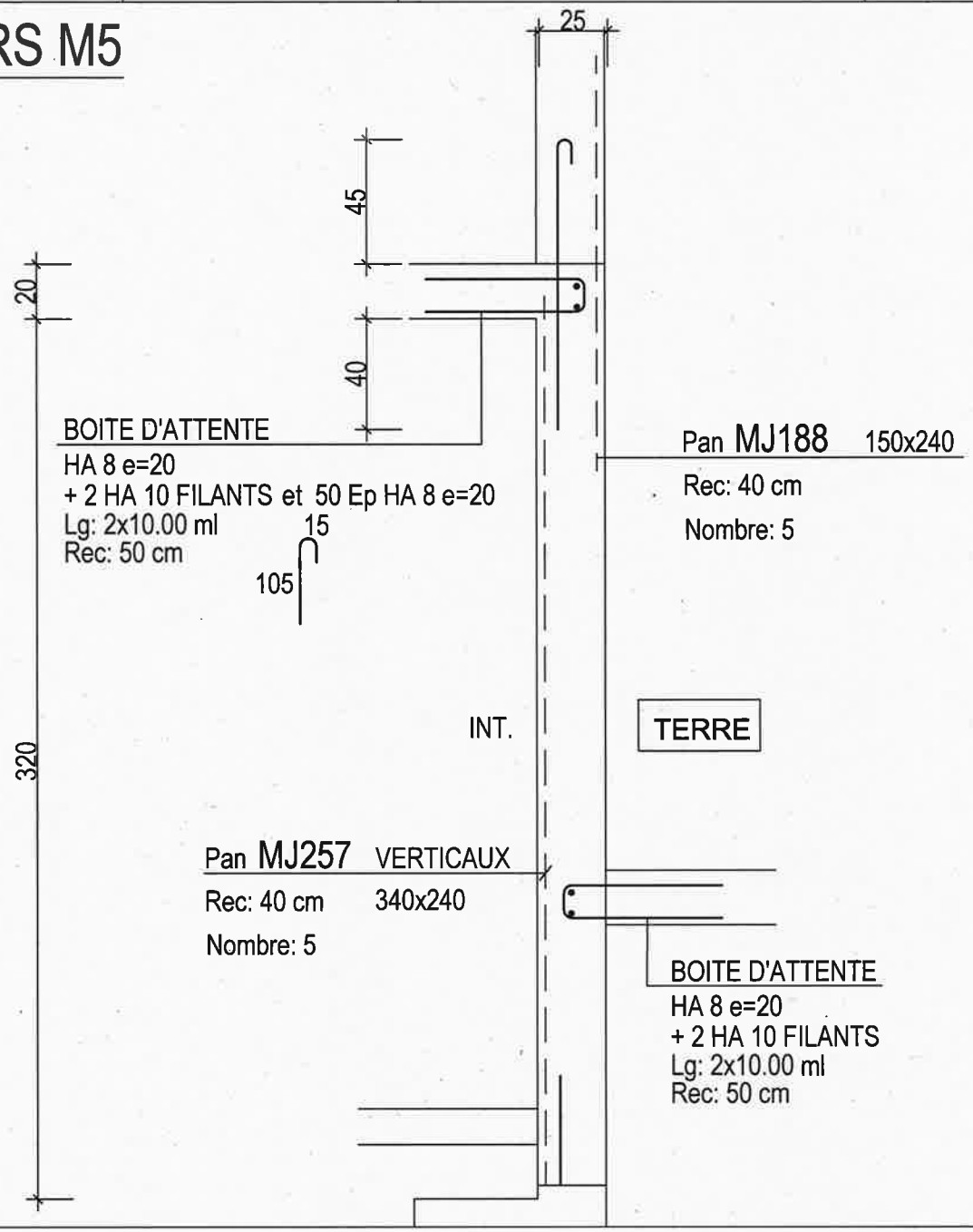

AFF: S.13.12.119	Bât: B	LA MULATIERE-69350 LaMulatiere CREATION de LOGEMENTS	BA au -6 entre 14 et 19	Plan n° B 17	Page: 2

MURS M6

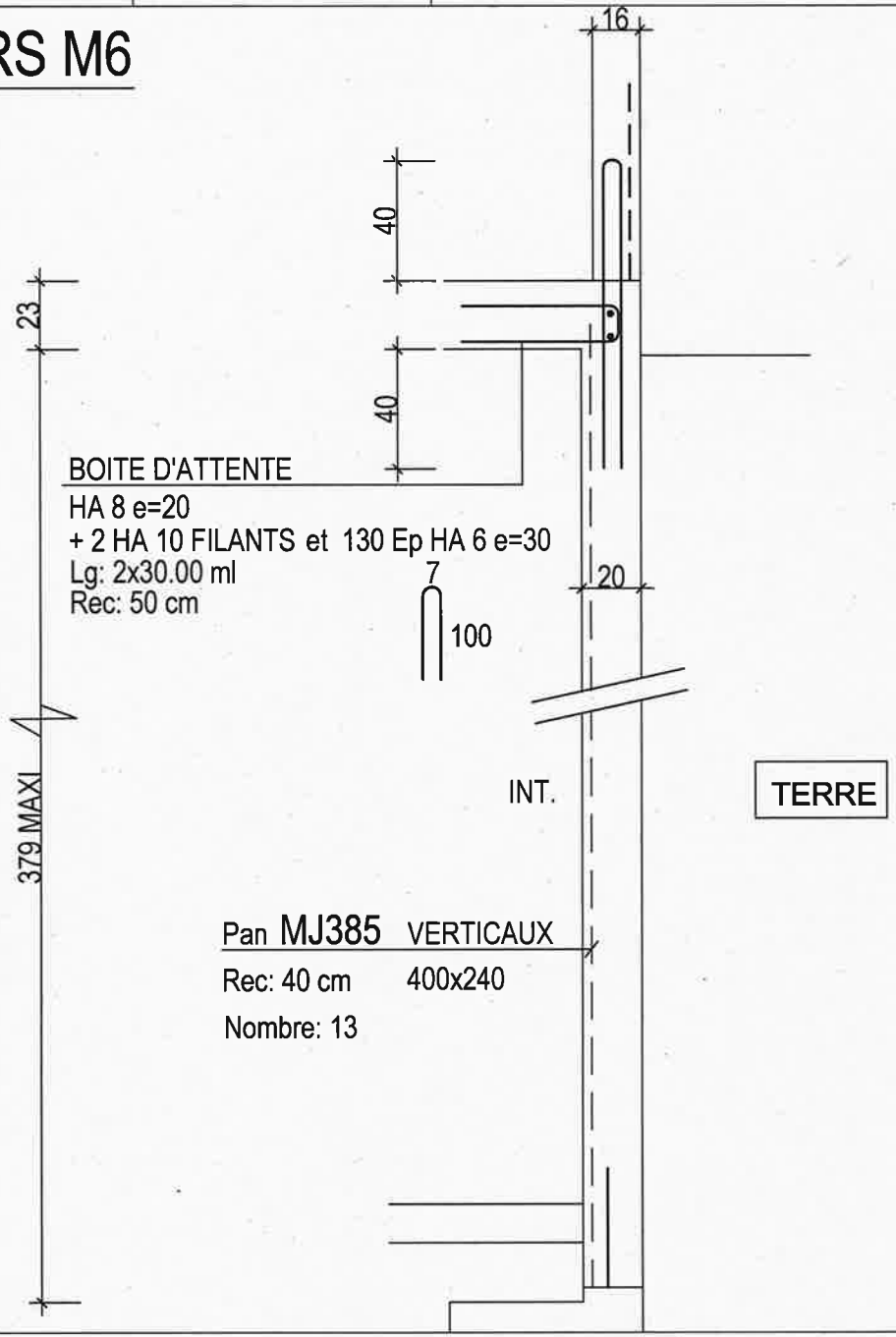

AFF: S.13.12.119	Bât: B	LA MULATIERE-69350 LaMulatiere CREATION de LOGEMENTS	BA au -6 entre 14 et 19	Plan n° B 17	Page: 3

MURS M7

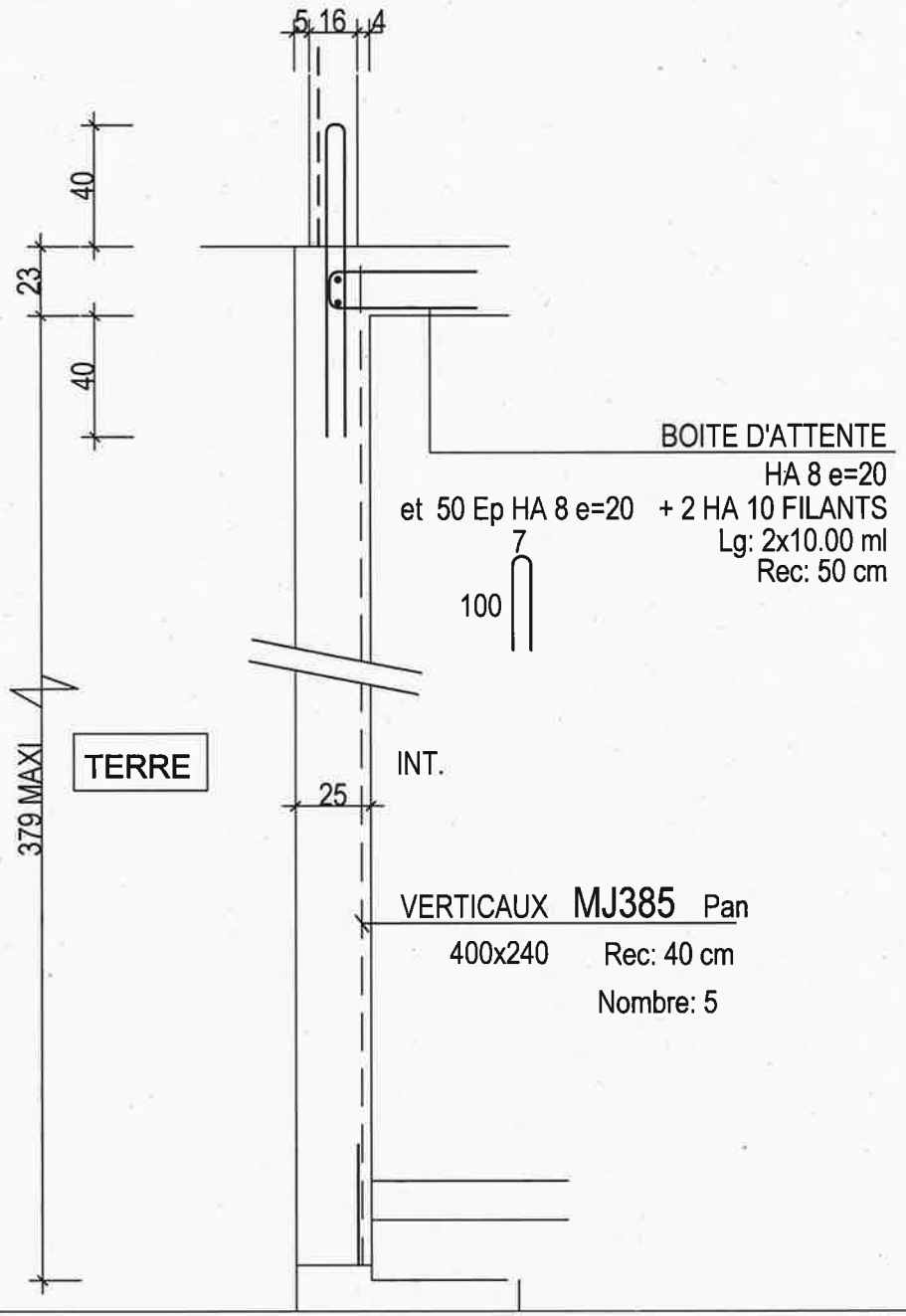

AFF: S.13.12.119	Bât: B	LA MULATIERE-69350 LaMulatiere CREATION de LOGEMENTS	BA au -6 entre 14 et 19	Plan n° B 17	Page: 4

MURS M8

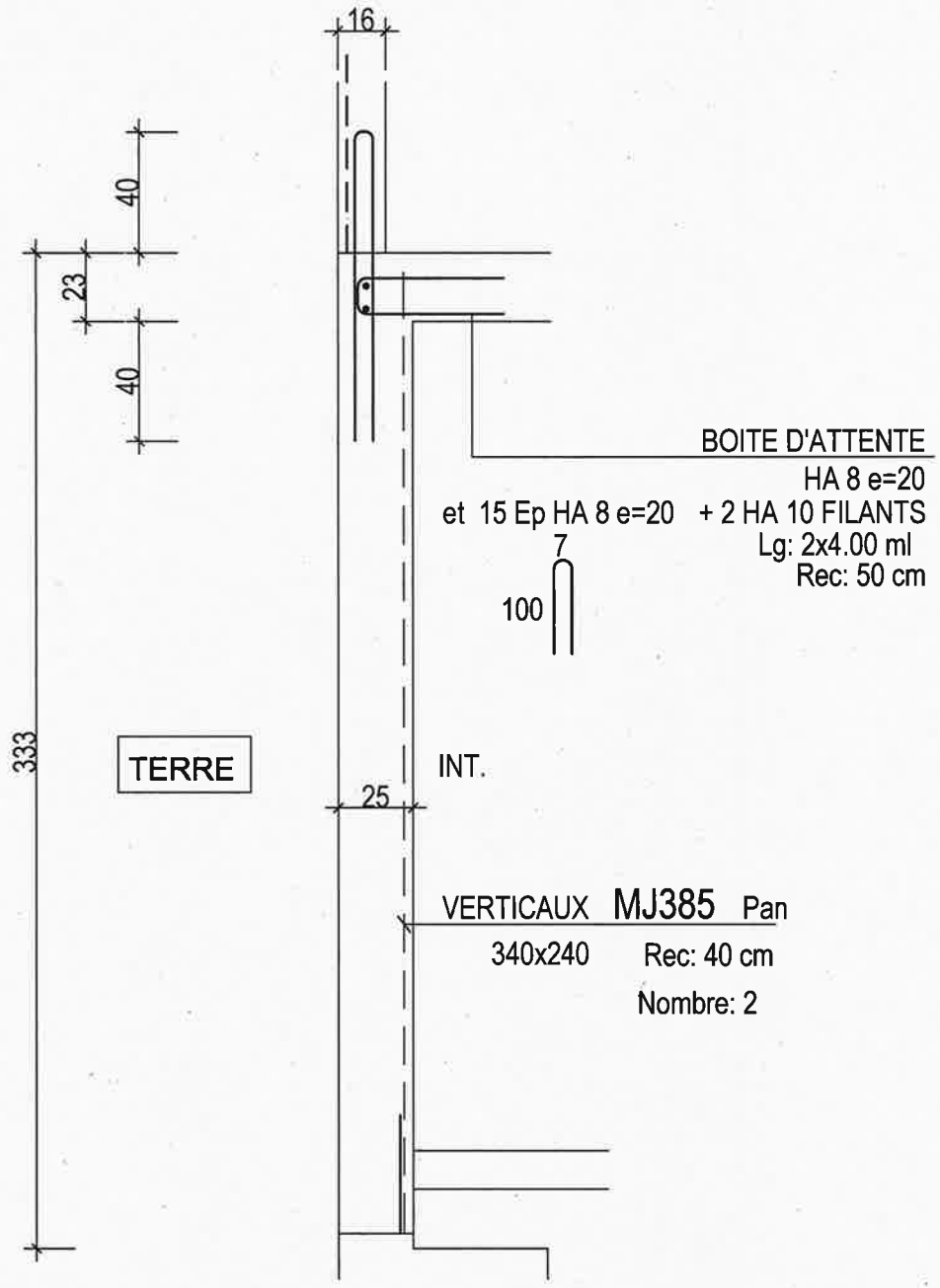

AFF: S.13.12.119	Bât: B	LA MULATIERE-69350 LaMulatiere CREATION de LOGEMENTS	BA au -6 entre 14 et 19	Plan n° B 17	Page: 5

MURS M9

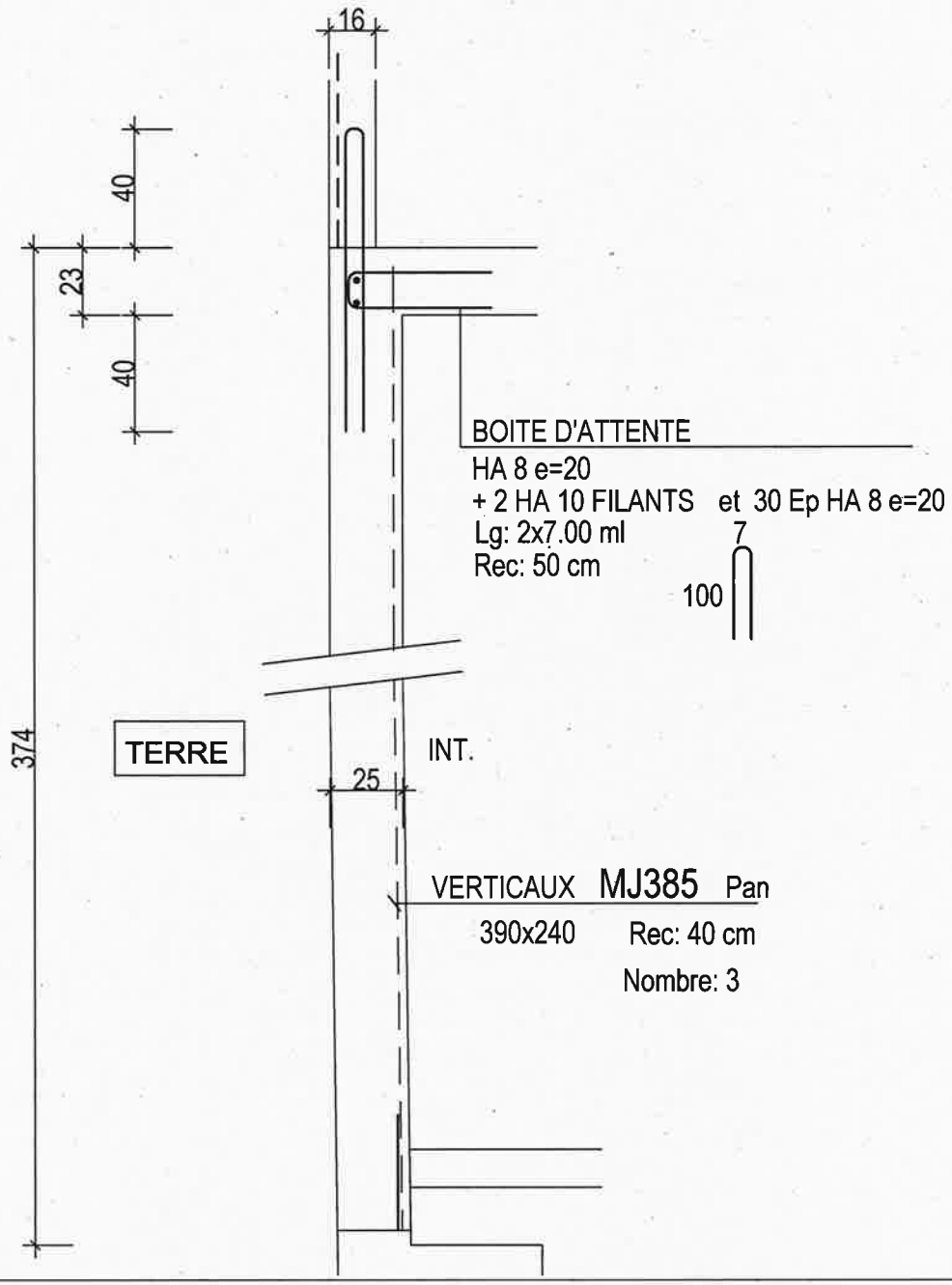

MURS M5 à M9

DETAILS D'ANGLES

ANGLES MURS

(VALABLE 5 fois)

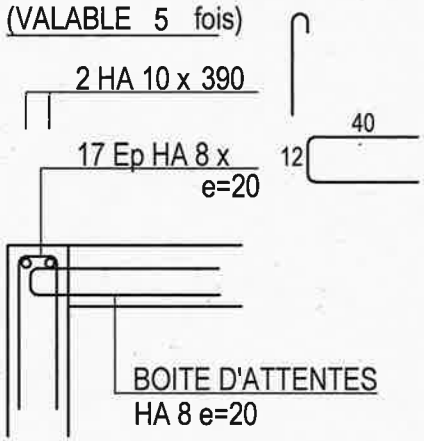

(VALABLE 10 fois)

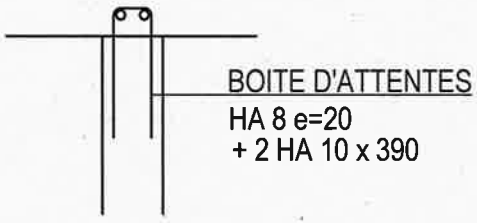

ARMATURES TETES DE MURS

(VALABLE 1 fois)

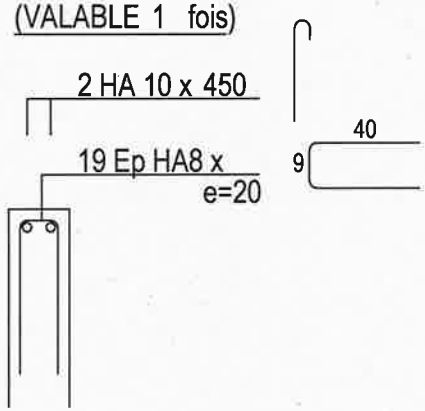

AFF: S.13.12.119	Bât: B	LA MULATIERE-69350 LaMulatiere CREATION de LOGEMENTS	BA au -6 entre 14 et 19	Plan n° B 17	Page: 7

MURS INTERIEURS AVEC CONTINUITE

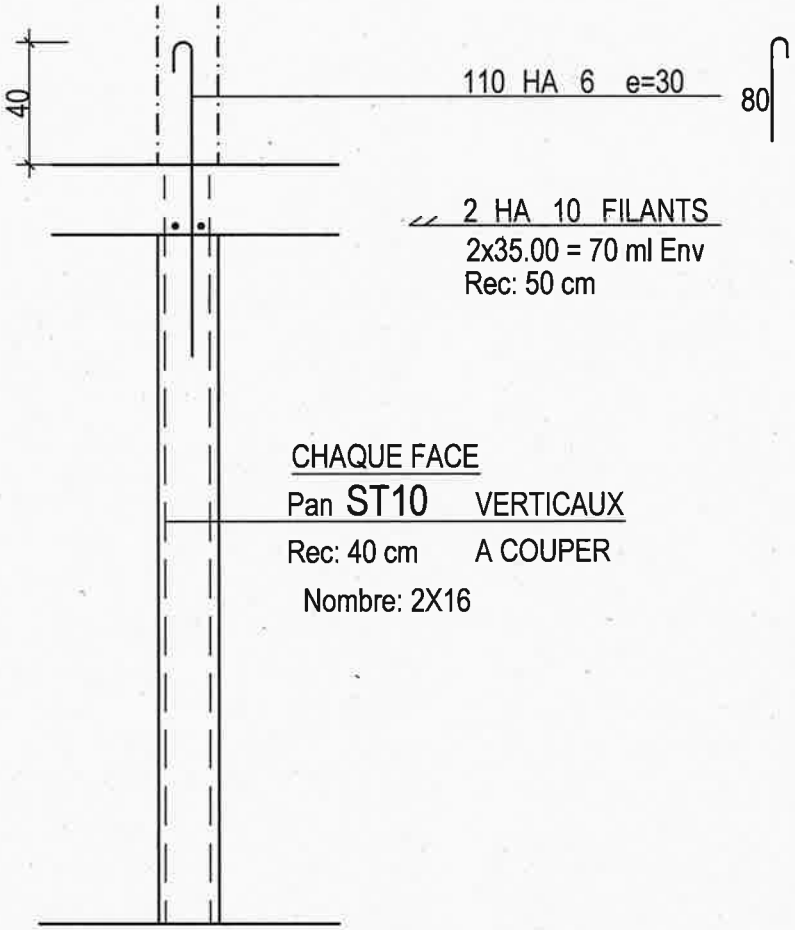

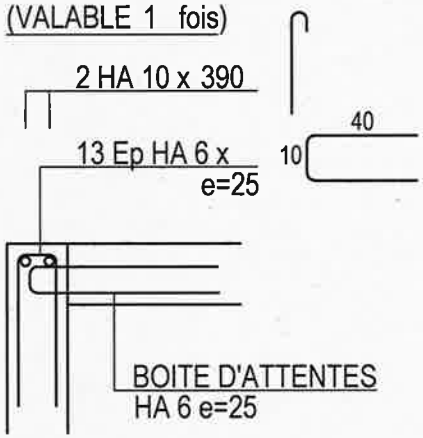

AFF: S.13.12.119	Bât: B	LA MULATIERE-69350 LaMulatiere CREATION de LOGEMENTS	BA au -6 entre 14 et 19	Plan n° B 17	Page: 8

MURS INTERIEURS SANS CONTINUITE

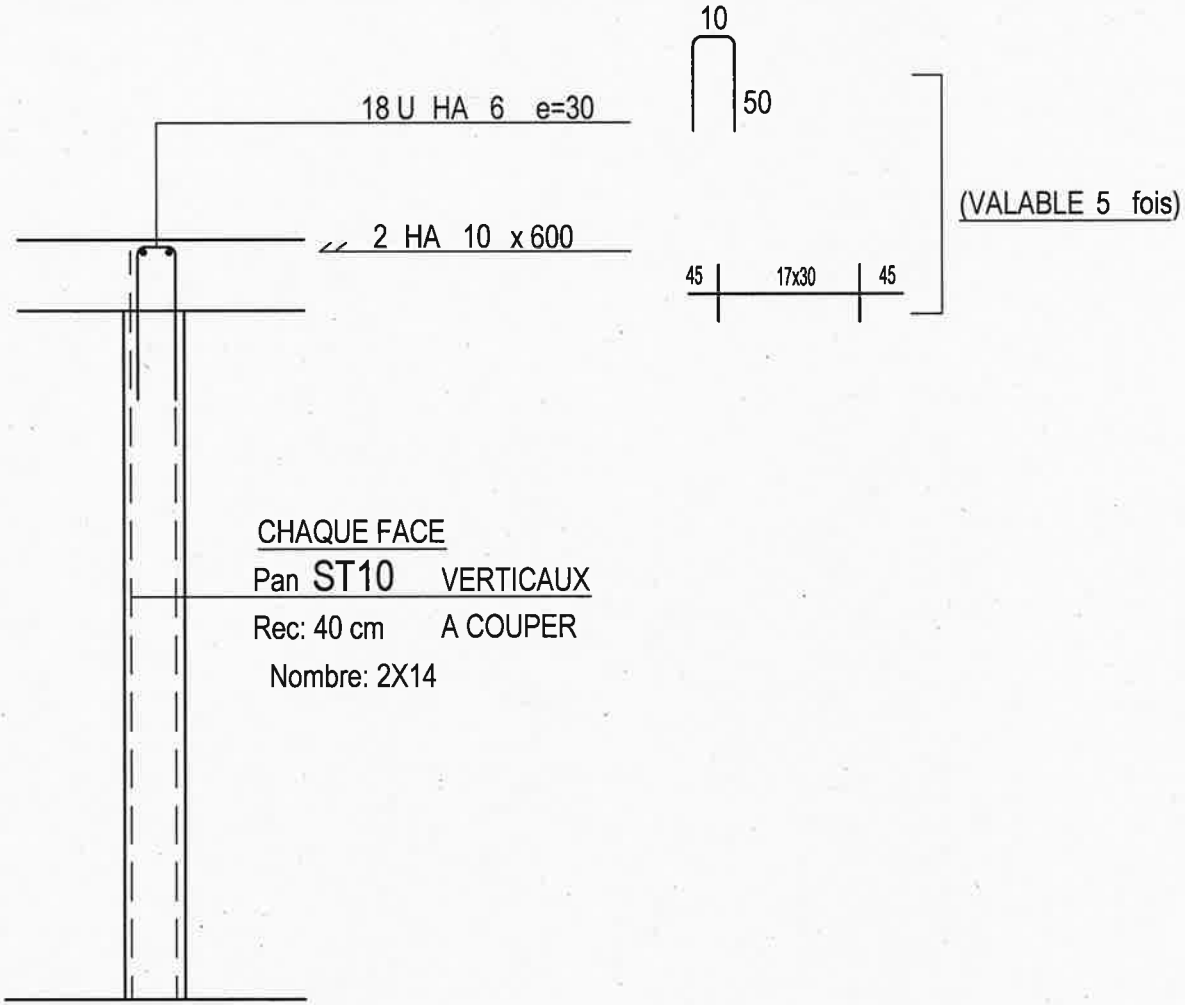

AFF: S.13.12.119	Bât: B	LA MULATIERE-69350 LaMulatiere CREATION de LOGEMENTS	BA au -6 entre 14 et 19	Plan n° B 17	Page: 9

P7 1p
20x80

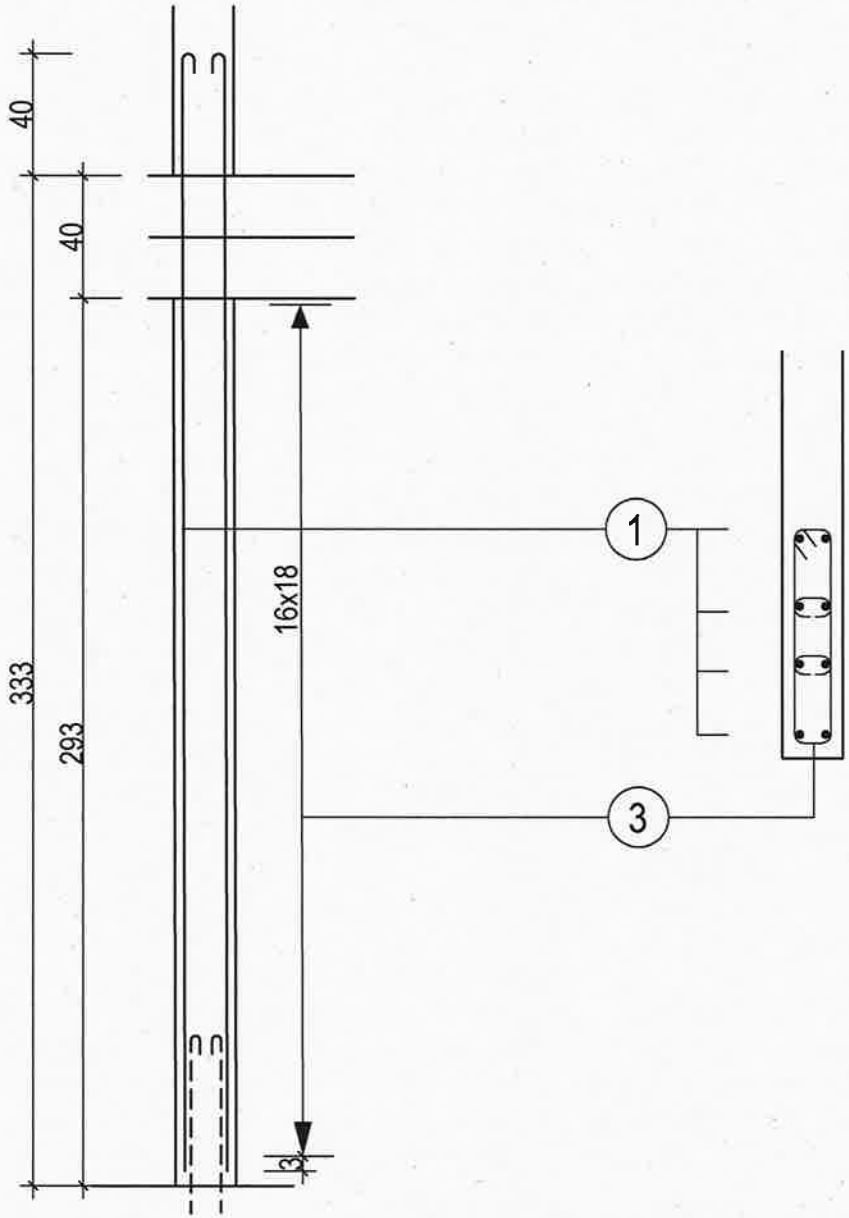

1	8 HA 12 x	365
2		
3	17 HA 6 x	74 14
4	2x17 HA 6 x	14
5		
6		
7		
8		
9		
10		
11		
12		
13		
14		
15		

AFF: S.13.12.119	Bât: B	LA MULATIERE-69350 LaMulatiere CREATION de LOGEMENTS	BA au -6 entre 14 et 19	Plan n° B 17	Page: 10

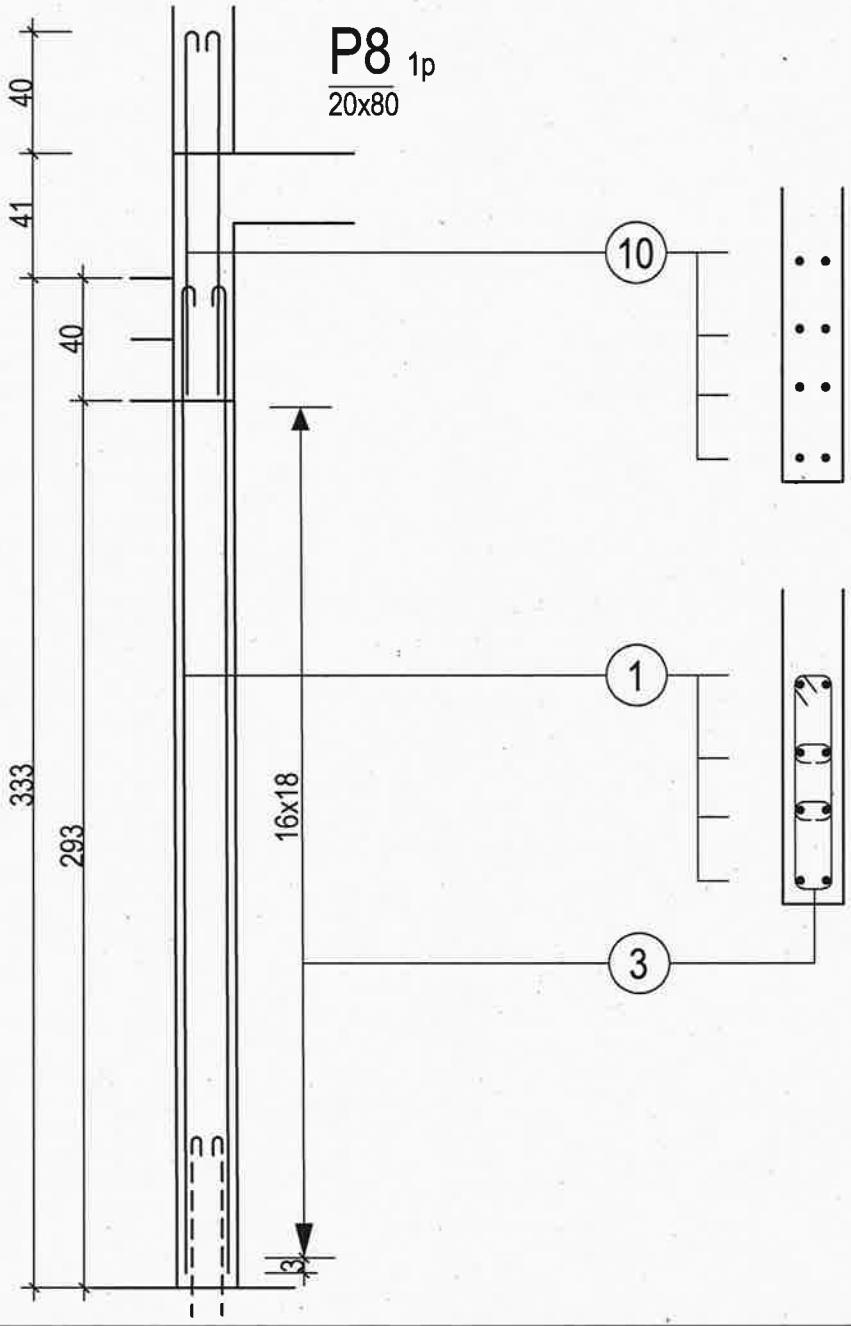

1	8 HA 12 x	330
2		
3	17 HA 6 x	74 / 14
4	2x17 HA 6 x	14
5		
6		
7		
8		
9		
10	8 HA 12 x	120
11		
12		
13		
14		
15		

AFF: S.13.12.119	Bât: B	LA MULATIERE-69350 LaMulatiere CREATION de LOGEMENTS	BA au -6 entre 14 et 19	Plan n° B 17	Page: 11

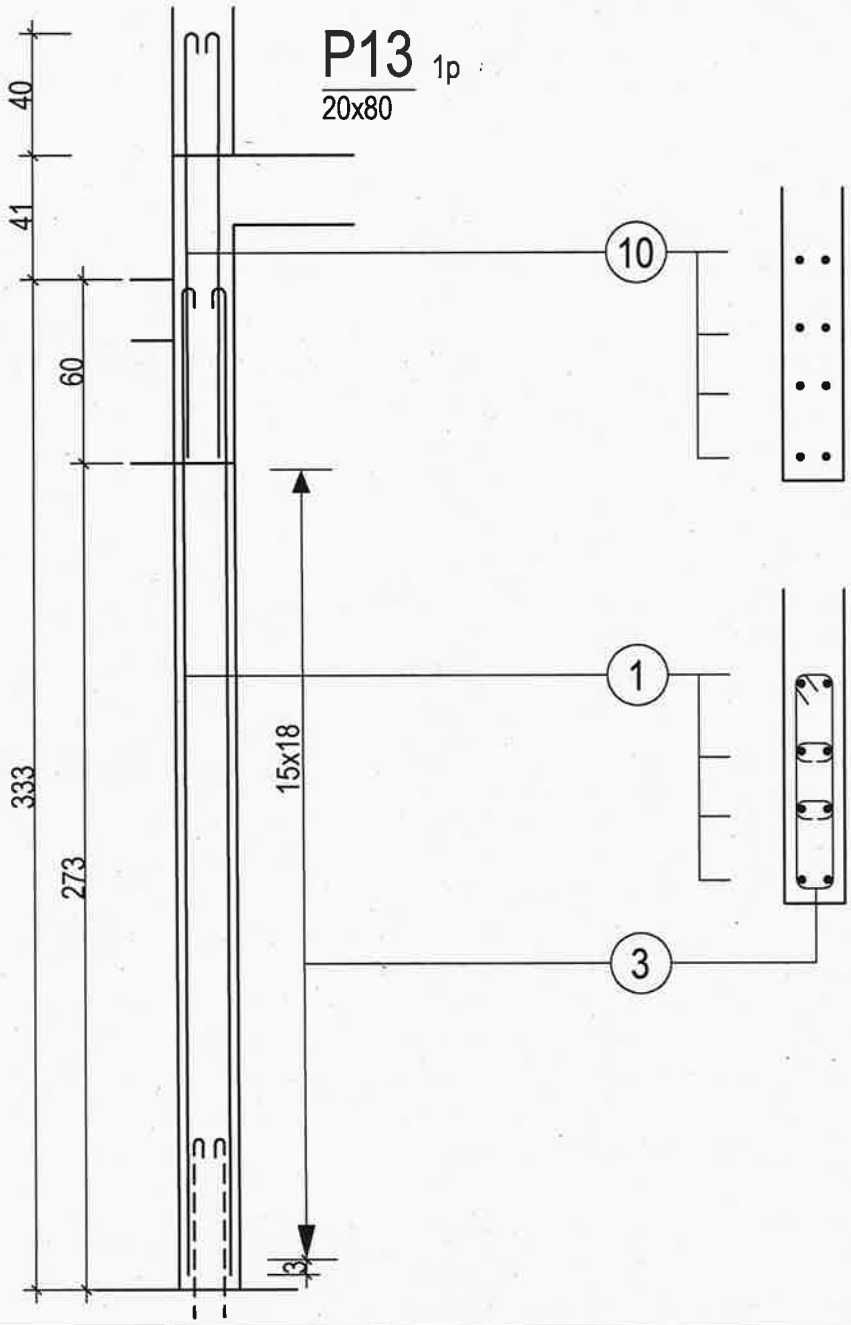

1	8 HA 12 x	320
2		
3	16 HA 6 x	74 / 14
4	2x16 HA 6 x	14
5		
6		
7		
8		
9		
10	8 HA 12 x	140
11		
12		
13		
14		
15		

AFF: S.13.12.119	Bât: B	LA MULATIERE-69350 LaMulatiere CREATION de LOGEMENTS	BA au -6 entre 14 et 19	Plan n° B 17	Page: 12

P14 1p
20x100

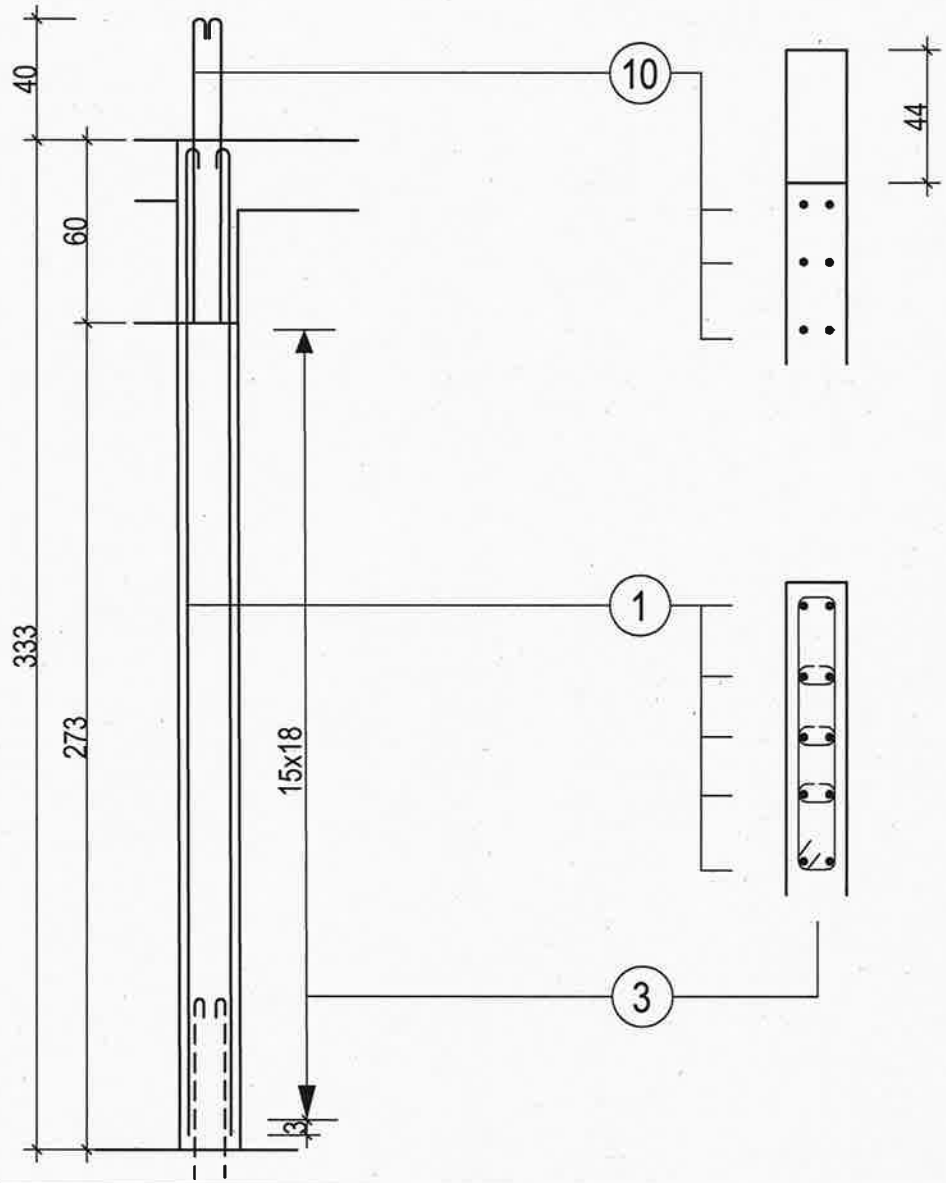

1	10 HA 12 x	365
2		
3	16 HA 6 x	94 / 14
4	3x16 HA 6 x	14
5		
6		
7		
8		
9		
10	6 HA 12 x	140
11		
12		
13		
14		
15		

AFF: S.13.12.119	Bât: B	LA MULATIERE-69350 LaMulatiere CREATION de LOGEMENTS	BA au -6 entre 14 et 19	Plan n° B 17	Page: 13

P15 1p
25x80

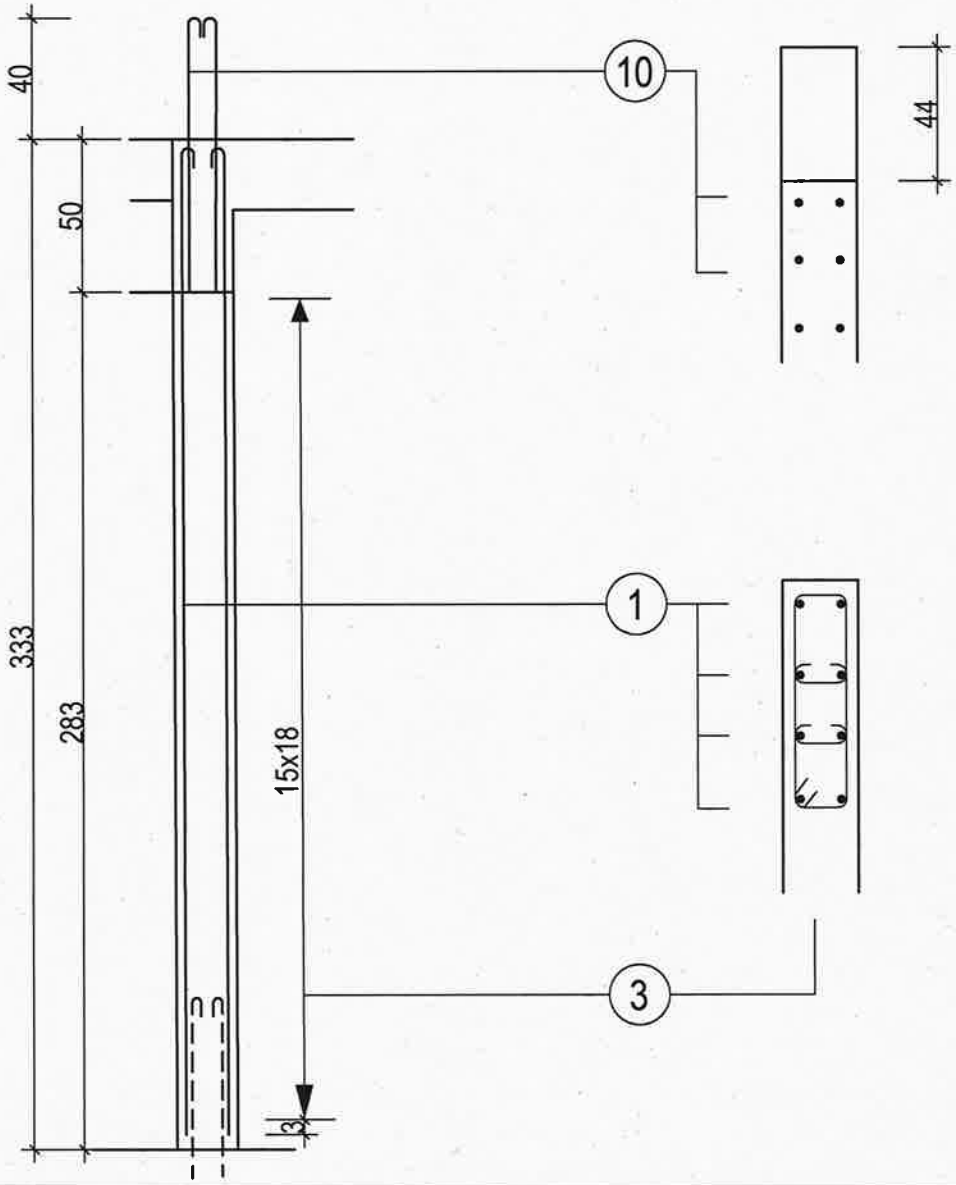

1	8 HA 12 x	365
2		
3	16 HA 6 x	74 24
4	2x16 HA 6 x	24
5		
6		
7		
8		
9		
10	4 HA 12 x	140
11		
12		
13		
14		
15		

AFF: S.13.12.119	Bât: B	LA MULATIERE-69350 LaMulatiere CREATION de LOGEMENTS	BA au -6 entre 14 et 19	Plan n° B 17	Page: 14

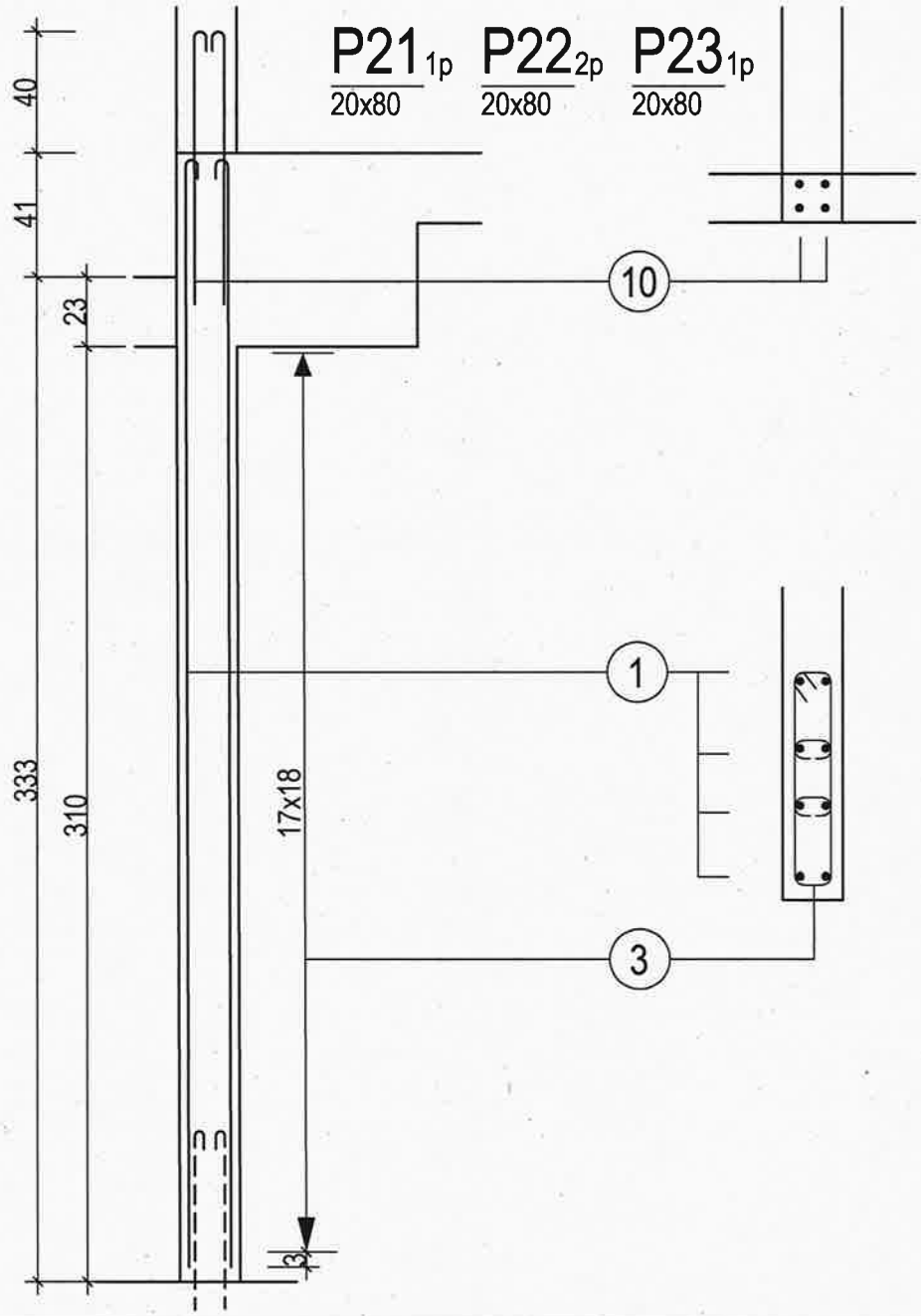

1	8 HA 12 x	410
2		
3	18 HA 6 x	74 / 14
4	2x18 HA 6 x	14
5		
6		
7		
8		
9		
10	4 HA 10 x	100
11		
12		
13		
14		
15		

AFF: S.13.12.119	Bât: B	LA MULATIERE-69350 LaMulatiere CREATION de LOGEMENTS	BA au -6 entre 14 et 19	Plan n° B 17	Page: 15

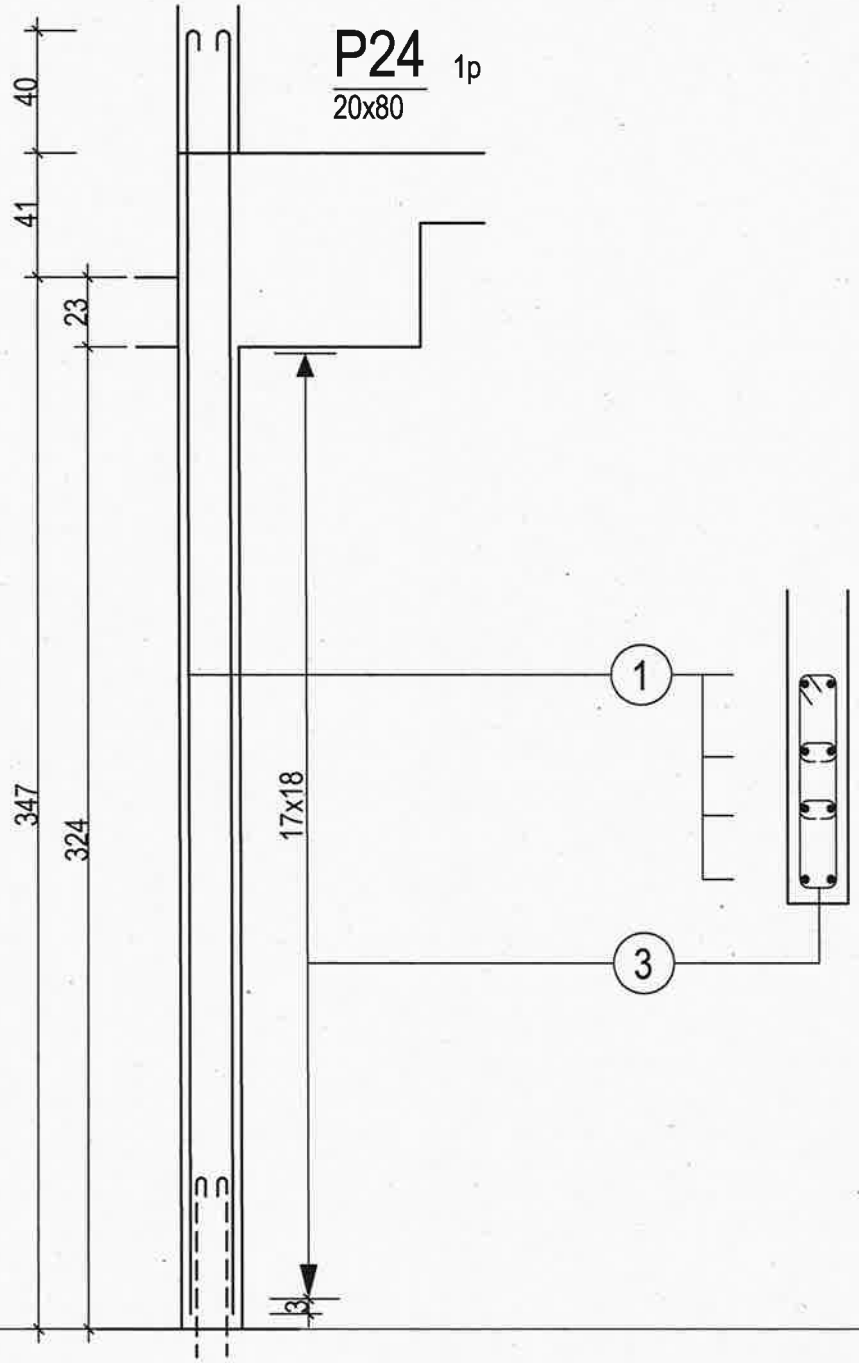

1	8 HA 12 x	425
2		
3	18 HA 6 x	74 / 14
4	2x18 HA 6 x	14
5		
6		
7		
8		
9		
10		
11		
12		
13		
14		
15		

AFF: S.13.12.119	Bât: B	LA MULATIERE-69350 LaMulatiere CREATION de LOGEMENTS	BA au -6 entre 14 et 19	Plan n° B 17	Page: 16

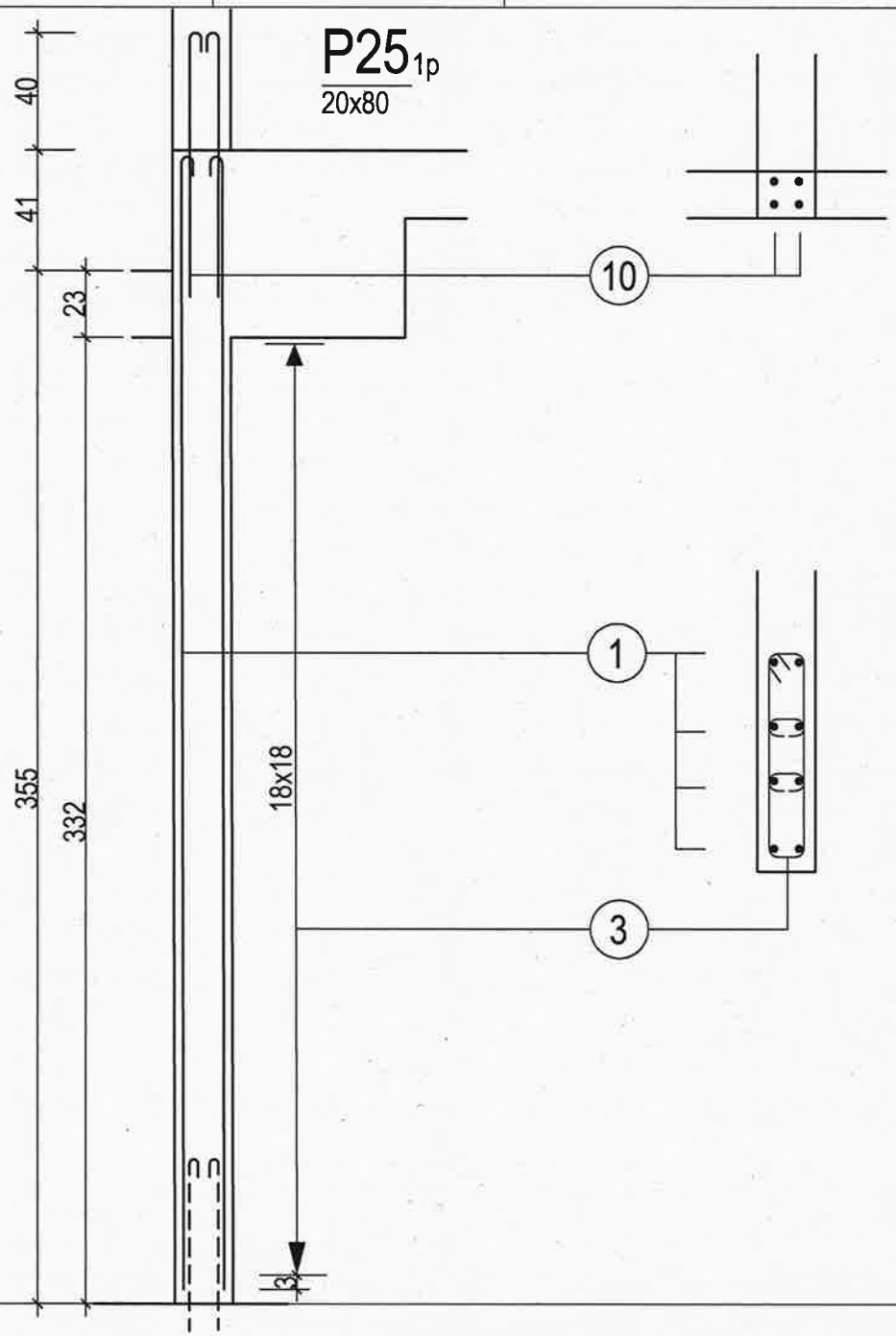

1	8 HA 12 x	380
2		
3	19 HA 6 x	74 / 14
4	2x19 HA 6 x	14
5		
6		
7		
8		
9		
10	4 HA 10 x	90
11		
12		
13		
14		
15		

AFF: S.13.12.119	Bât: B	LA MULATIERE-69350 LaMulatiere CREATION de LOGEMENTS	BA au -6 entre 14 et 19	Plan n° B 17	Page: 17

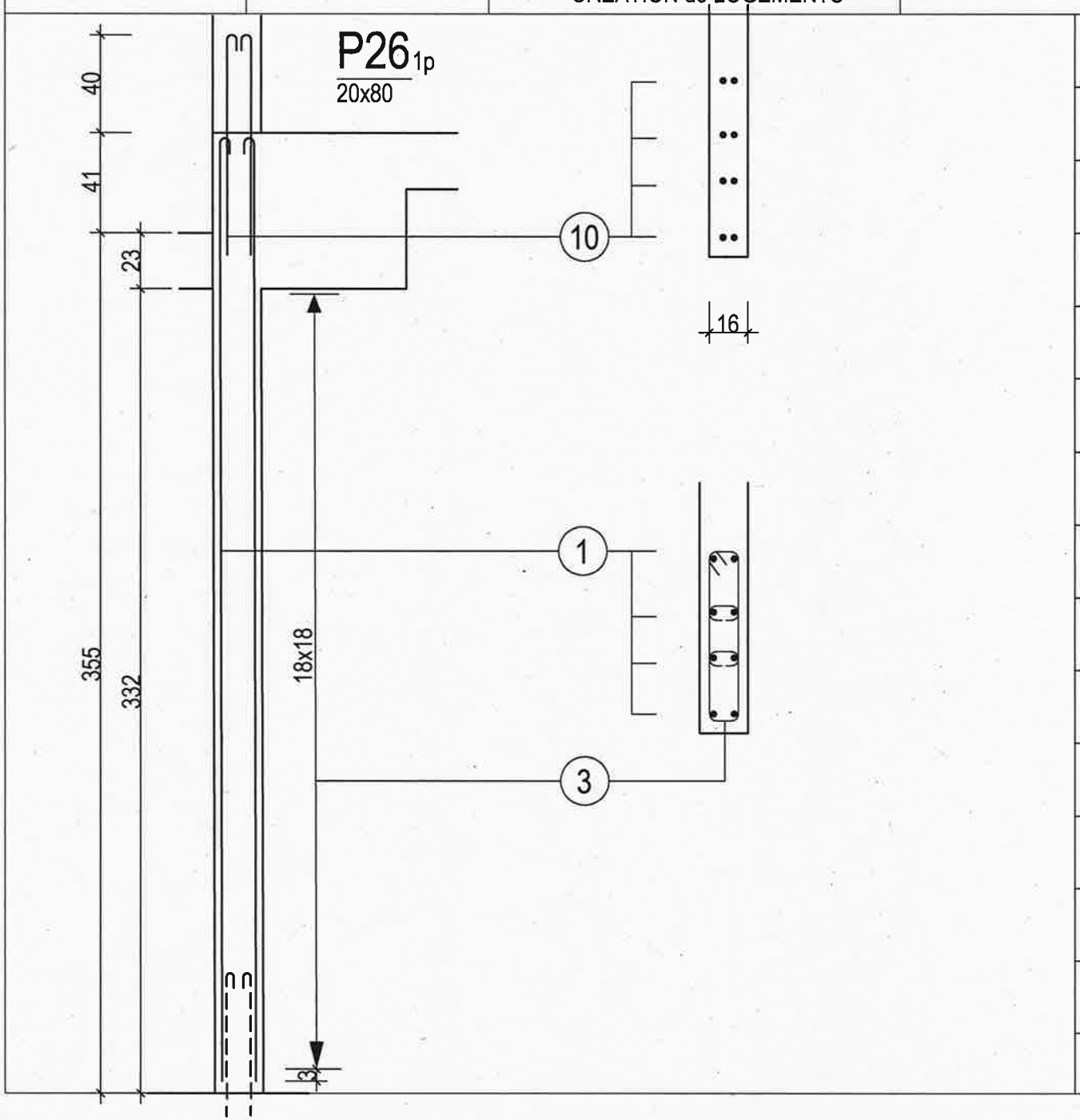

1	8 HA 12 x	380
2		
3	19 HA 6 x	74 / 14
4	2x19 HA 6 x	14
5		
6		
7		
8		
9		
10	8 HA 10 x	90
11		
12		
13		
14		
15		

L

Nombre: 1

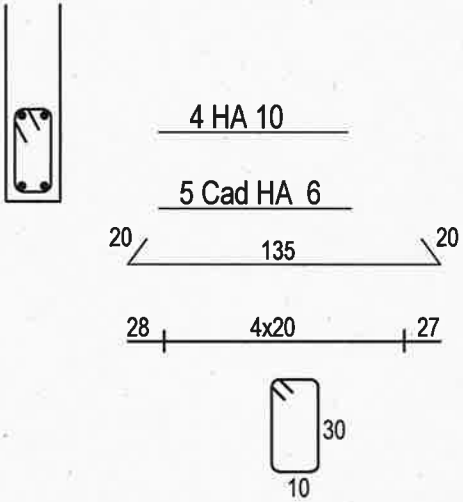

L1

Nombre: 1

DEJA SUR LE CHANTIER